斷面圖

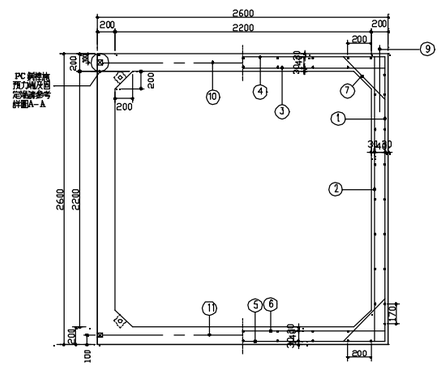

側面圖

外面配筋圖　　內面配筋圖

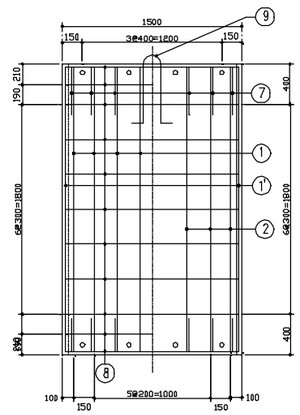

構造圖

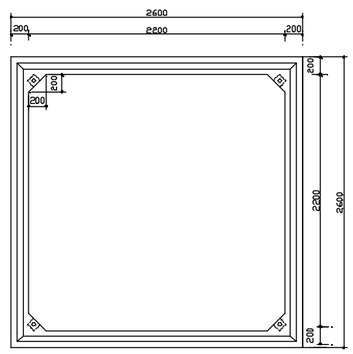

平面圖

上頂版配筋　　下頂版配筋

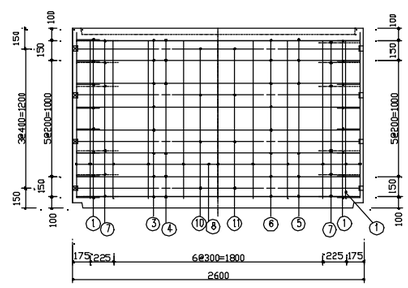

鋼筋圖

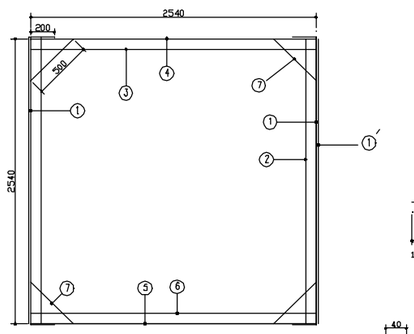

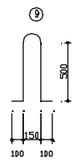

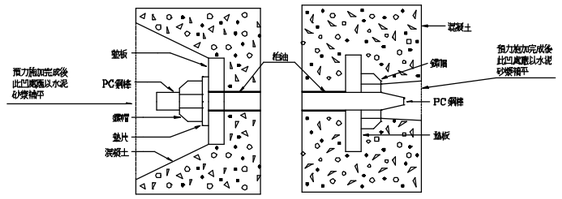

A－A　PC鋼棒施預力端及固定端

預鑄箱涵		
型式		預鑄預力式箱涵
設計荷重		T－20
覆土		0.1~3.0
尺寸		高 H= 2.2m
		寬 B= 2.2m
		長 L= 1.5m

預力混凝土 (單位 kg/cm²)		
四週強度		400
PS導入時強度		350
預力混凝土容許應力度		
PS導入時	壓縮	180
	拉力	0
設計荷重時	壓縮	140
	拉力	－30

橫拉

PC鋼棒ø17 SBPR 1080/1230 單位(t)	
拉力強度	28.45
降伏點強度	25.04
導入時強度	19.00
設計荷重作用時	17.07

PC鋼棒ø23 SBPR 1080/1230 單位(t)	
拉力強度	50.59
降伏點強度	44.52
導入點強度	35.00
設計荷重作用時	30.34

縱拉

PC鋼棒ø17 SBPR 930/1080 單位(t)	
拉力強度	21.63
降伏點強度	18.21
導入時強度	15.00

構造圖

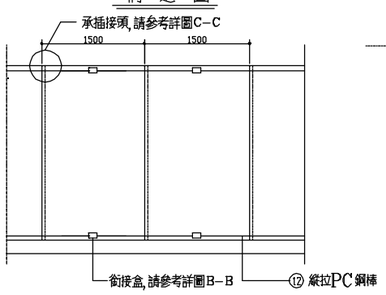

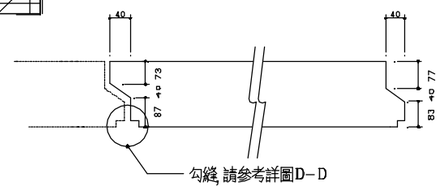

C－C　承插接頭

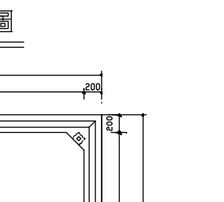

B－B　銜接盒

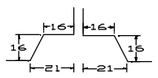

D－D　勾縫詳圖

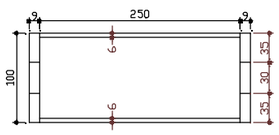

E－E　銜接盒平面圖

□ 2200x2200x1500　材料表

種類	NO	直徑(mm)	長(mm)	支數	重量(kg)	型狀	材質
鋼筋	①	D16	2940	16	73.382		SD28
	①	D10	2540	4	5.690		SD28
	②	D10	2540	16	22.758		SD28
	③	D10	2540	8	11.379		SD28
	④	D10	2540	6	8.534		SD28
	⑤	D10	2540	8	8.534		SD28
	⑥	D13	2540	6	20.198		SD28
	⑦	D13	500	24	11.928		SD28
	⑧	D10	1440	88	70.963		SR24
	⑨	D22	1440	2	8.755		SR24
PC鋼棒	⑩	ø23	2465	4	32.144		SBPR1080/1230
	⑪	ø17	2465	4	17.551		SBPR1080/1230
	⑫	ø17	1440	4			SBPR 930/1080
混凝土	V≒ 2.182m³ , W= 5,456 kg						

附註：1. 橫向預力鋼棒規範為CNS9272 G3192 C種 1號 (SBPR－1080/1230)，其預力鋼棒，棒身應在製造廠內施加具抗握裹功能及防蝕橡膠合成瀝青層膜 (UNBOND PCBAR)，縱向預力鋼棒規範為CNS9272 G3192 B種 1號 (SBPR－930/1080等級以上)
2. 橫向PC鋼棒應依照圖示位置，以固定器緊接於模板內後，再灌注混凝土
3. 止水材料視用途自行變定

修正 REVISION	日期 DATE	說明 DESCRIPTION	核准 APPROVAL	繪圖 DRAWN BY	設計 DESIGNED BY	比例尺 SCALE
				核對 CHECKED BY	核准 APPROVED BY	日期 DATE

□ 2200x2200x1500 預鑄預力箱涵
材料表

圖號 DRAWING NO.　張號 SHEET NO.　業務號 JOB NO.

PIPE09.DWG